MINIEXCAVADORAS DE LA SERIE C
CX57C I CX60C

CASE
CONSTRUCTION

CONFORT EN MOVIMIENTO

www.casece.com
EXPERTS FOR THE REAL WORLD
SINCE 1842

MINIEXCAVADORAS
DE LA SERIE C

EXPERTS FOR THE REAL WORLD
SINCE 1842

1842 ***Jerome Increase fundó Racine Threshing Machine Works en Racine (Wisconsin, Estados Unidos).***

1912 ***CASE fabrica maquinaria para la construcción de carreteras.***

1969 ***CASE empieza a fabricar minicargadoras.***

1988 ***CASE fue reconocida por la revista Fortune como uno de los TOP 100 productos en América.***

1995 ***CASE amplía su oferta de implementos: acuerdos para compartir marcas y de suministro con algunos de los proveedores de implementos más importantes.***

2011 ***CASE es líder en soluciones Tier 4.***

EL LEGADO DE LA MARCA CASE
MÁS DE 175 AÑOS DE ORGULLO Y COMPROMISO

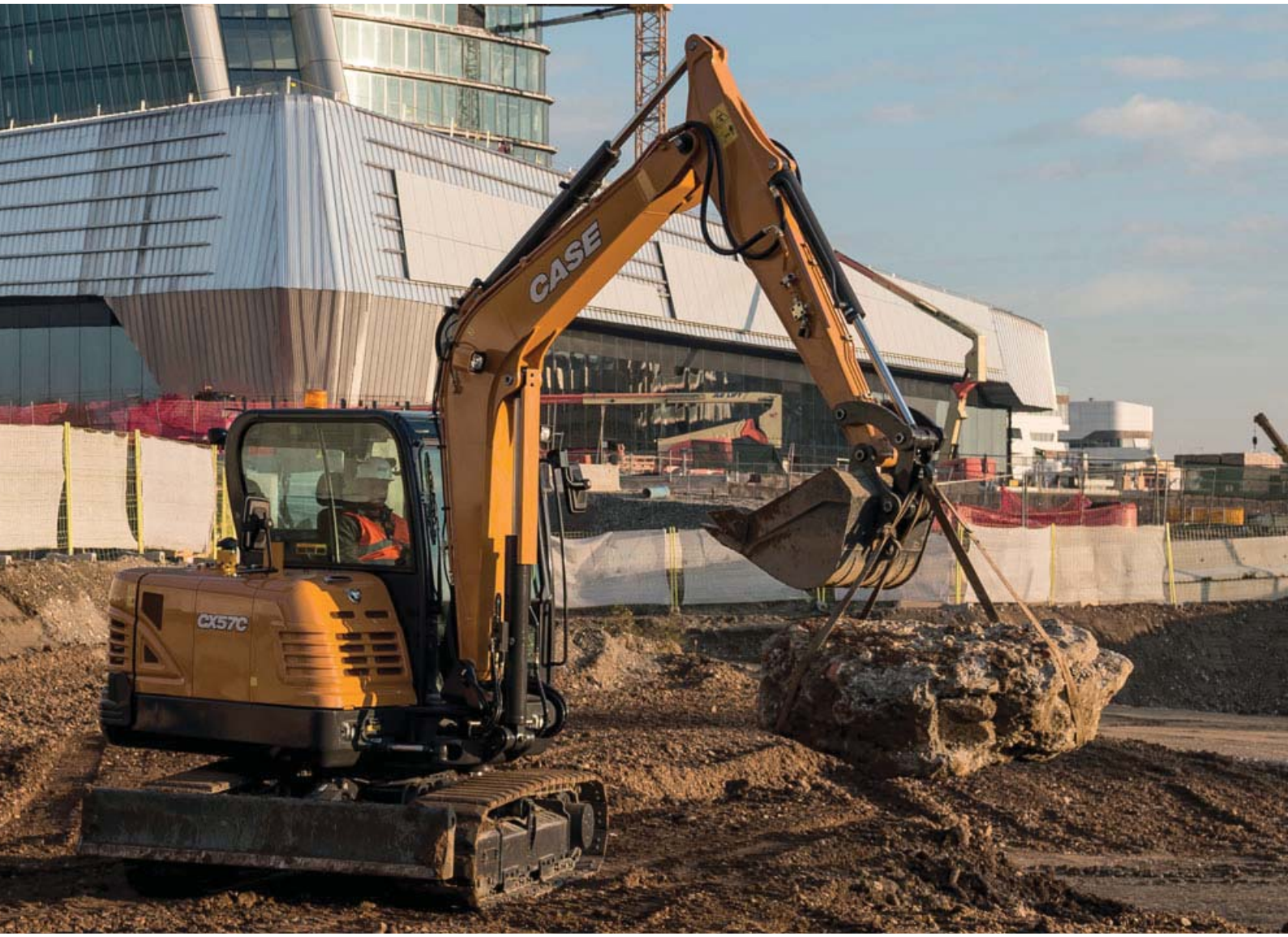

2011 ***Entra en el «Salón de la Fama»: el ingeniero de CASE, «padre de las cargadoras/ retroexcavadoras», se instala en el Salón de la Fama de los Equipos de Construcción.***

2016 ***CASE empieza a fabricar miniexcavadoras de la Serie C de más de 5t en la planta San Mauro para el mercado internacional.***

PREMIOS DE LA PLANTA SAN MAURO

ISO 9001	ISO 14001	ISO 18001	ISO 50001
Calidad del producto desde 2008	Calidad medioambiental desde 2004	Gestión de la seguridad 2007	Gestión de la energía 2011

MINIEXCAVADORAS
DE LA SERIE C

PRODUCTIVIDAD EXCEPCIONAL

Sistema hidráulico suave con sistema de adición de caudal.

- CX57C y CX60C ofrecen un ciclo rápido y movimientos suaves y simultáneos gracias a un sistema hidráulico eficiente
- La adición de caudal en el movimiento de elevación de la pluma aumenta la velocidad del ciclo.
- Una bomba adicional minimiza la interferencia de los movimientos simultáneos.
- Los circuitos hidráulicos auxiliares se controlan fácilmente desde las palancas derecha e izquierda.

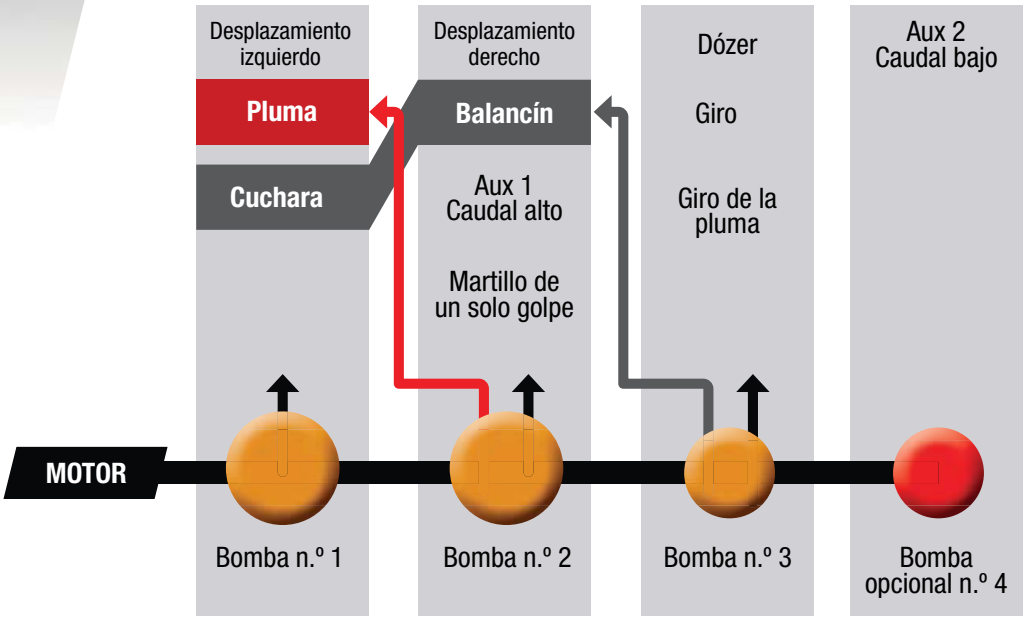

LA PRODUCTIVIDAD
SIN LIMITACIONES

GRAN EFICIENCIA
Motor limpio y potente

- Potente motor electrónico Tier 4 Final / Fase IIIB
- Bajo consumo de combustible con sistema de ralentí automático de serie y 2 modos de trabajo.
- Tecnología Common Rail de alta presión para un uso óptimo del combustible.

GRAN VERSATILIDAD
Máquinas a medida para sus necesidades específicas:

- Radio corto o de giro convencional (CX60C y CX57C).
- Balancines largos y cortos disponibles para una profundidad de excavación máxima o máxima fuerza de arranque.
- Contrapesos adicionales para mayor estabilidad y capacidad de elevación

TRACCIÓN Y VELOCIDAD OPTIMIZADA
Auto Shift-Down feature

Función de reducción automática de la marcha
La función de serie de reducción automática de la marcha mejora el par de desplazamiento y asegura el desplazamiento cambiando automáticamente de 2.ª a 1.ª marcha cuando la tracción adicional se requiere por el motor, y luego volver de 1.ª a 2.ª tan pronto como disminuya la demanda de par.

MINIEXCAVADORAS
DE LA SERIE C

PANTALLA MODERNA Y FUNCIONAL

Pantalla digital de lectura fácil

Todo bajo control: LCD avanzado de 5,7 “a color - Pantalla táctil - 12 idiomas - Temperatura del refrigerante del motor - Temperatura del aceite hidráulico - Nivel del depósito de combustible - Información completa sobre el mantenimiento

TRANQUILIDAD

ESL Anti-robo

ESL Anti-robo es una limitación de arranque del motor (ESL) que requiere un código de 5 dígitos que puede ser establecido por el operador.

PREPARADA PARA LA TECNOLOGÍA

Cómoda función de manos libres

- Función manos libres de serie: control de teléfono móvil y radio vía Bluetooth.
- Radio compatible con MP3 con entrada USB y entrada AUX para auriculares.

PREPARADA PARA TEMPERATURAS CÁLIDAS Y FRÍAS

Climatizador automático

El control climático automático de serie garantiza una temperatura agradable dentro de la cabina así como el asiento con calefacción.

RADIO Y USB

AIRE ACONDICIONADO AUTOMÁTICO

PARASOLES

COMPARTIMENTOS PARA ALMACENAMIENTO

ENTORNO DE TRABAJO
SIN TENSIONES

¡EL CONFORT CUENTA!

Comodidad de clase superior

- El excelente espacio interior y la accesibilidad de la cabina hacen que el trabajo diario de los operadores resulte más agradable y relajado.
- El asiento cuenta con un sistema de suspensión neumática, se calienta y es totalmente ajustable.

NIVEL BAJO DE RUIDO Y VIBRACIONES

Diseñado para satisfacer al operador

La cabina montada sobre bloques silenciosos combinada con el aislamiento apropiado del ruido dan lugar a un ambiente muy silencioso de trabajo para los operadores de la serie C.

ALTA VISIBILIDAD

Cabina totalmente acristalada

- Los pilares de la cabina son delgados y robustos y permiten el uso de grandes áreas acristaladas que proporcionan una visibilidad excelente.
- Cámara de visión trasera, así como luces de trabajo traseras están disponibles para mejorar aún más la visibilidad

SOPORTE PARA BOTELLAS

GANCHO

CONECTORES, SALIDA A 12V, INTERRUPTORES

INTERRUPTORES

PANEL DE CONTROL

RAZONES PRINCIPALES
PARA ELEGIR LA SERIE C

PRODUCTIVIDAD EXCEPCIONAL
- Adición de caudal.
- La mejor potencia y torque motor de su categoría.
- Excelente capacidad de elevación.

EXCELENTE RANGO DE ALCANCE
- Disponibilidad de balancines de excavación largos y cortos.
- Amplios ángulos de giro de la pluma.

ALTA FIABILIDAD
- Chasis con cinemática en X.
- Protecciones de los cilindros.
- Pie de la pluma de hierro fundido.
- Bajo riesgo de salida de la cadena gracias a rodillos de doble brida.
- Guía de cadenas de 3 piezas (de serie).
- Guía completa de cadenas (opcional).

ALTA VERSATILIDAD
- Oferta de implementos integrados.
- Caudal de aceite hidráulico unidireccional o bidireccional.
- Contrapeso adicional disponible.
- Disponibilidad de varias opciones de cadenas.

TRACCIÓN Y VELOCIDAD OPTIMIZADAS
- Función de reducción automática de la marcha.
- Motores de desplazamiento eficientes.
- Cadenas de acero de triple grosor con 5 rodillos de doble brida.

¡EL CONFORT CUENTA!

- Bajo nivel de ruido dentro de la cabina
- 1er y 2.º control hidráulico auxiliar mediante palancas.
- Panel táctil multicolor.
- Radio con USB.
- Asiento con suspensión y calefacción.
- Aire acondicionado automático.

LA SEGURIDAD ES UNA PRIORIDAD

- Cabina con certificado ROPS / TOPS / FOPS
- Circuito piloto con acumulador
- Kit de manipulación de objetos
- Válvulas de seguridad de la hoja

GRAN EFICIENCIA

- Función de ralentí automático
- Dos modos de trabajo.
- Tecnología Common Rail de alta presión.

MANTENIMIENTO FÁCIL Y SEGURO

- Fácil acceso a la batería, a las válvulas hidráulicas y todos los componentes de servicio diario.
- Puntos de engrase centralizados.
- Puntos de control de presión en válvulas hidráulicas.
- Componentes con vida útil prolongada.
- Cabina basculante hacia adelante (solamente CX60C)

MINIEXCAVADORAS
DE LA SERIE C

LA SEGURIDAD ANTE TODO

La seguridad no admite compromisos

- **ROPS/TOPS/FOPS:** todos los modelos y versiones de la serie C cumplen con los requisitos de estructuras de protección contra el riesgo de volcado/volteado y de caída de objetos.
- **Interruptor de parada de emergencia:** La CX57C y CX60C tienen de serie un interruptor que detiene inmediatamente el motor en caso de emergencia.
- **Sistema piloto con acumulador:** esta característica de serie permite que el operador baje el implemento con seguridad incluso con el motor apagado para una mayor seguridad.
- **Alarma de traslación:** una alarma acústica alerta a las personas que están cerca de la máquina cuando esta se mueve hacia delante o hacia atrás. Esta función es opcional en los modelos CX57C y CX60C.
- **Válvulas de seguridad de la hoja:** evitan que la carga se resbale o caiga por fallo de la manguera (opcional en CX57C y CX60C)
- **Rodillos de doble brida:** las cadenas que sobresalen de los rodillos pueden ser peligrosas para el operador y para la gente que está cerca de la máquina. Las minis de la Serie C de CASE tienen un diseño de rodillo de doble brida que minimiza el riesgo de que las cadenas se salgan del guiado de rodillos.
- **Radio corto (SR):** el diseño de radio corto (en CX60C) resulta en un riesgo muy bajo de golpear obstáculos con la parte trasera de la máquina cuando esta gira y crea menos obstrucción al tráfico de carretera.
- **Kit de manipulación de objetos:** incluye válvulas de seguridad en la pluma y el balancín, gancho de elevación en la articulación de la cuchara y una alarma de sobrecarga para manejar pesos pesados con seguridad.

MANTENIMIENTO
SIN TENSIONES

MANTENIMIENTO FÁCIL Y SEGURO

Si es fácil, se realiza

- Fácil acceso a todos los puntos de servicio diario gracias a un capó grande del motor.
- Larga vida útil de los componentes de mantenimiento.
- Cabina basculante hacia adelante (solamente CX60C).
- Convenientes puntos de control de presión en las válvulas.
- Puntos de engrase centralizados y filtro de aire fácil de cambiar.

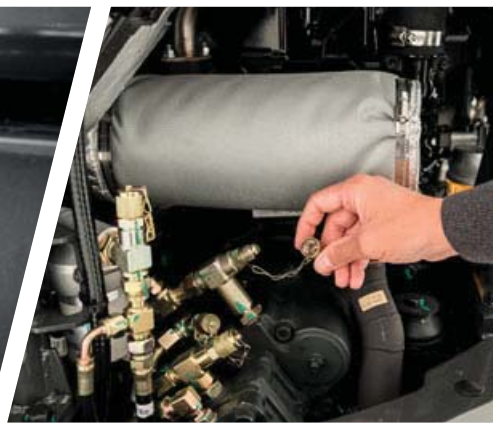

CASE CONSTRUCTION | SiteWatch™

Todos los modelos tienen conectada la solución telemática Site Watch.

MINIEXCAVADORAS
DE LA SERIE C

SPECIFICATIONS

MOTOR

	CX57C	CX60C
Modelo	Yanmar 4TNV98C	Yanmar 4TNV98C
Cilindrada (cm^3)	3319	3319
Potencia nominal (CV/rpm) (ISO 14396)	66,9 / 49,9	64,7 / 48,3
@ rpm	2400	2200
Par máximo (Nm/rpm)	235 / 1550	235 / 1560
Nivel de emisiones	T4F I Stage IIIB	T4F I Stage IIIB

SISTEMA HIDRÁULICO

Bombas con desplazamiento variable		
- Caudal (l/min)	2 x 57,8	2 x 55
- Presión (bar)	220	220
Bomba de engranaje		
- Caudal (l/min)	38,4	36,6
- Presión (bar)	220	220
Circuito Martillo - unidireccional		
- Caudal (l/min)	57,8	55
- Presión (bar)	220	220
1er circuito auxiliar		
- Caudal (l/min)	57,8	55
- Presión (bar)	220	220
2.º circuito auxiliar		
- Caudal (l/min)	30	30
- Presión (bar)	160	160

VELOCIDAD DE GIRO Y DE DESPLAZAMIENTO

	CX57C	CX60C
Velocidad de giro (rpm)	9,1	8,8
Ángulo de giro de la pluma (izquierda/derecha)	80° / 50°	70° / 50°
Velocidad de desplazamiento – baja (1.ª) (km/h)	2,1	2,0
Velocidad de desplazamiento – alta (2.ª) (km/h)	4,1	3,9

PESO EN ORDEN DE TRABAJO

(incluye: operador, depósito de combustible lleno y una cuchara)

Cabina (kg)	5580	5980

MEDIDAS DE TRANSPORTE

(peso con el depósito de combustible lleno, sin operador y sin cuchara)

Peso (Cabina) (kg)	5410	5850
A Longitud máxima (mm)	5900 I 5930*	5600 I 5625*
B Altura máxima (mm)	2550	2550
C Anchura máxima (mm)	1920	1980

* Balancin largo

GENERAL DIMENSIONS

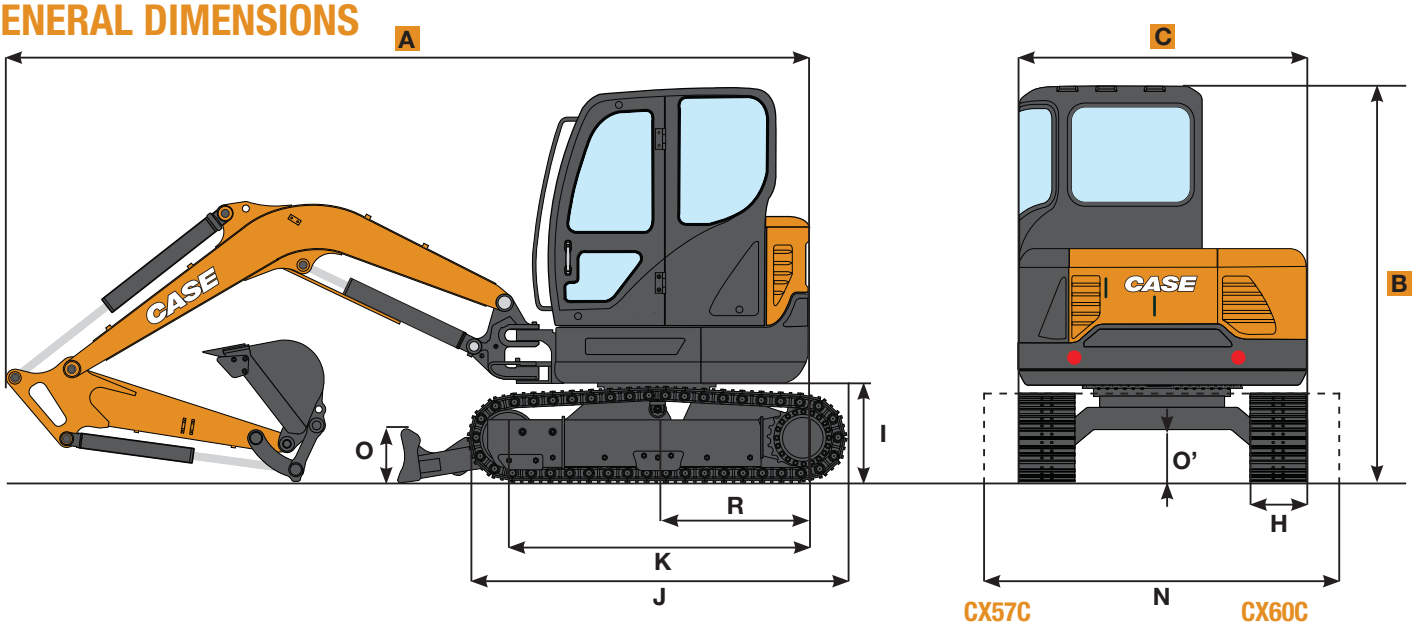

			CX57C	CX60C
R	Radio de giro trasero	mm	1650	1080
R'	Radio de giro delantero mínimo	mm	2350 - 2360	2420 - 2510
H	Ancho de vía	mm	380	380
I	Longitud de cadenas en contacto con el suelo	mm	690	660
J	Longitud total de las cadenas	mm	2530	2530
K	Distancia entre ejes	mm	1990	1990
L	Elevación máxima de la hoja	mm	390	200
M	Descenso máximo de la hoja	mm	590	700
N	Ancho de la hoja	mm	1920	1980
O	Altura de la hoja	mm	350	350
O'	Espacio libre al suelo	mm	380	380

TAREAS DE EXCAVACIÓN

			CX57C		CX60C	
	Balancín	mm	1600	1900	1480	1900
	Fuerza de arranque del balancín (ISO)	kN	31.9	28.7	26.5	22.4
	Fuerza de arranque de la cuchara (ISO)	kN	42.4	42.4	40.9	40.9
D	Alcance máximo	mm	6150	6400	6150	6480
D'	Alcance máximo desde el nivel del suelo	mm	6010	6270	6010	6350
E	Profundidad máxima de excavación	mm	3820	4060	3570	3990
F	Altura máxima de descarga	mm	4050	4180	3930	4100
G	Altura máxima de excavación	mm	5780	5920	5680	5850

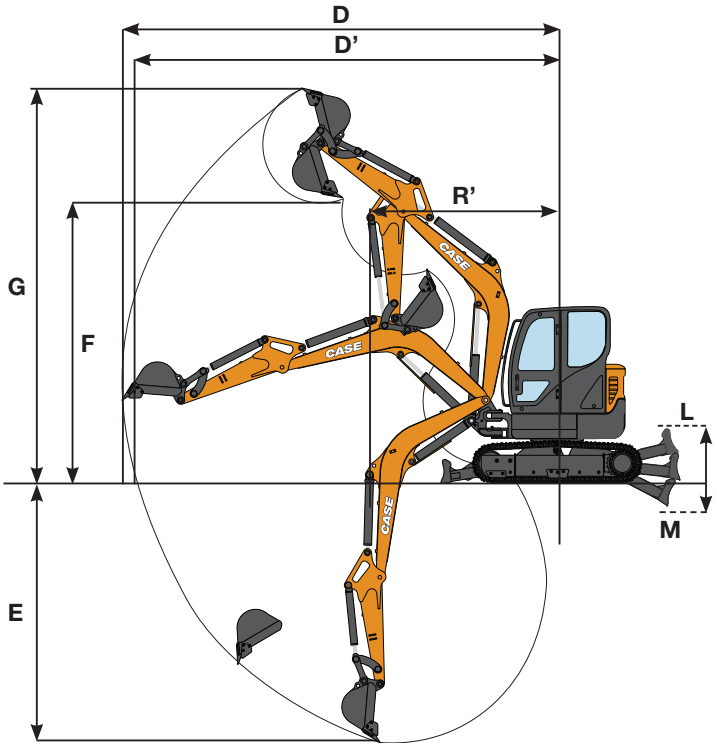

CAPACIDAD DE ELEVACIÓN

CX57C Cab

Balancín largo, sin cazo, contrapeso std, cadenas de acero (380 mm)

Altura del punto de elevación (m)		Balancín	RADIO DEL PUNTO DE ELEVACIÓN 2,0 m		3,0 m		4,0 m	
1,0 m	kg	Hoja elevada			1630	1310	1060	870
		Hoja bajada			*2450	1450	*1700	960
0,0 m	kg	Hoja elevada	*1500	*1500	1550	1240	1020	830
		Hoja bajada	*1500	*1500	*2830	1380	*1900	920
-1,0 m	kg	Hoja elevada	*2740	2310	1520	1220	1000	810
		Hoja bajada	*2740	2630	*2840	1350	*1940	900

CX60C Cab

Balancín largo, sin cazo, contrapeso std, cadenas de acero (380 mm)

Altura del punto de elevación (m)		Balancín	RADIO DEL PUNTO DE ELEVACIÓN 2,0 m		3,0 m		4,0 m	
1,0 m	kg	Hoja elevada			1380	1200	890	780
		Hoja bajada			*2640	1330	*1770	870
0,0 m	kg	Hoja elevada	*1360	*1360	1300	1120	840	740
		Hoja bajada	*1360	*1360	*3050	1250	*1990	820
-1,0 m	kg	Hoja elevada	*2470	2160	1280	1100	820	720
		Hoja bajada	*2470	2470	*3020	1230	*2010	800

CX57C Cab

Balancin largo, sin cazo, contrapeso adicional (+100 kg), cadenas de acero (380 mm)

1,0 m	kg	Hoja elevada			1720	1390	1120	930
		Hoja bajada			*2450	1540	*1700	1020
0,0 m	kg	Hoja elevada	*1500	*1500	1640	1320	1080	880
		Hoja bajada	*1500	*1500	*2830	1460	*1900	970
-1,0 m	kg	Hoja elevada	*2740	2480	1610	1290	1060	870
		Hoja bajada	*2740	*2740	*2840	1440	*1940	950

CX60C Cab

Balancin largo, sin cazo, contrapeso adicional (+200 kg), cadenas de acero (380 mm)

1,0 m	kg	Hoja elevada			1530	1330	990	880
		Hoja bajada			*2640	1470	*1770	960
0,0 m	kg	Hoja elevada	*1360	*1360	1450	1250	940	830
		Hoja bajada	*1360	*1360	*3050	1390	*1990	920
-1,0 m	kg	Hoja elevada	*2470	2410	1430	1230	930	810
		Hoja bajada	*2470	*2470	*3020	1370	*2010	900

ISO 10567: La capacidad de elevación no excederá el 75 % de la carga máxima de vuelco o el 87 % de la capacidad hidráulica total.

* Las cargas indicadas están limitadas por la capacidad hidráulica.

MINIEXCAVADORAS
DE LA SERIE C

ESPECIFICACIONES

IMPLEMENTOS

CASE ofrece una gama integrada de implementos

- Cucharas de serie de 0,072 a 0,250 m^3 capacidad acumulada SAE (ancho de 300 a 900 mm).
- Cucharas para limpieza de zanjas.
- Enganches rápidos mecánicos e hidráulicos (compatibles con Klac y Lehnhoff)
- Martillos hidráulicos.
- Ahoyador

EQUIPAMIENTO DE SERIE

Balancín corto (1600 mm / 1480 mm en CX75C / CX60C respectivamente)
Cadenas de goma 400 mm
Desplazamiento de 2 velocidades con sistema de reducción de marchas automático
Ralentí automático
Dos modos de trabajo
Estructura de la cabina ROPS/TOPS/FOPS
Climatizador: calefactor y sistema de aire acondicionado
Asiento con suspensión y calefacción
Función antirrobo con intervalo establecido
Panel de instrumentos con pantalla táctil de 5.7 multicolor
Pedal plegable de giro de la pluma
Radio y USB
Función manos libres con bluetooth para teléfono móvil y radio
2 persianas enrollables: techo y ventana delantera
Entrada de engrase centralizada

EQUIPAMIENTO OPCIONAL

Balancín largo (1900 mm en CX57C / CX60C respectivamente)
1er circ. auxiliar bidireccional controlado por pedal (CX57C)
1er circ. auxiliar bidireccional controlado por joystick (CX57C / CX60C)
2.º circ. auxiliar bidireccional controlado por joystick
Dispositivo hidráulico de acoplamiento rápido
Kit de manipulación de objetos
Válvula de seguridad de la hoja
Cámara de visión trasera
Bomba eléctrica de reabastecimiento
Faro
Alarma de traslación
Contrapeso adicional
Cadenas de acero 380 mm
Cadenas de acero 450 mm
Cadenas de acero con eslabones de goma 400 mm
Cadenas de goma 400mm

El equipamiento de serie y opcional puede variar. Consulte con su concesionario CASE para más información.

www.casece.com

EXPERTS FOR THE REAL WORLD
SINCE 1842

CASE CONSTRUCTION

Form No. 20149ES - MediaCross Firenze - 04/17

CASE CONSTRUCTION EQUIPMENT CONTACT INFORMATION

CNH INDUSTRIAL - UK
First Floor, Barclay Court 2,
Heavens Walk,
Doncaster - DN4 5HZ
UNITED KINGDOM
Tel: 00800 2273 7373

CNH INDUSTRIAL ITALIA SPA
Strada di Settimo, 323
10099 San Mauro Torinese (TO)
ITALIA
Tel: 00800 2273 7373

CNH INDUSTRIAL DEUTSCHLAND GMBH
Case Baumaschinen
Benzstr. 1-3 - D-74076 Heilbronn
DEUTSCHLAND
Tel: 00800 2273 7373

CNH INDUSTRIAL MAQUINARIA SPAIN, S.A.
Avda. José Gárate, 11
28823 Coslada (Madrid)
ESPAÑA
Tel: 00800 2273 7373

CNH INDUSTRIAL FRANCE, S.A.
16-18 Rue des Rochettes
91150 Morigny-Champigny
FRANCE
Tel: 00800 2273 7373

NOTA: El equipamiento de serie y opcional puede variar según la demanda y la normativa específica de cada país. Las imágenes pueden incluir más opcionales que el equipamiento estándar de serie (consulte a su distribuidor de Case). Asimismo, CNH Industrial se reserva el derecho de modificar las especificaciones de las máquinas sin incurrir en ninguna obligación relativa a tales cambios.

Conforme a la directiva 2006/42/EC.

CASE 00800-2273-7373

La llamada es gratuita desde teléfono fijo. Antes de llamar con su teléfono móvil, consulte tarifas con su operador.